手動バタフライ・ダンパー［ロックハンドル式］

［プラント用］［パイプサイズ］［SS・SUS］［EH:耐熱 200℃］［軸受無］［静圧 4.0KPa］［フランジ付］

EBPHLF-□□□A-EHS/EHU

栄進空調株式会社

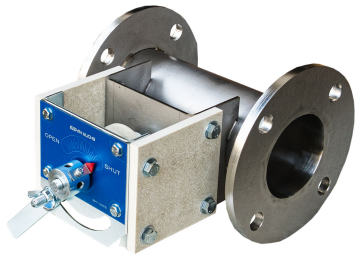

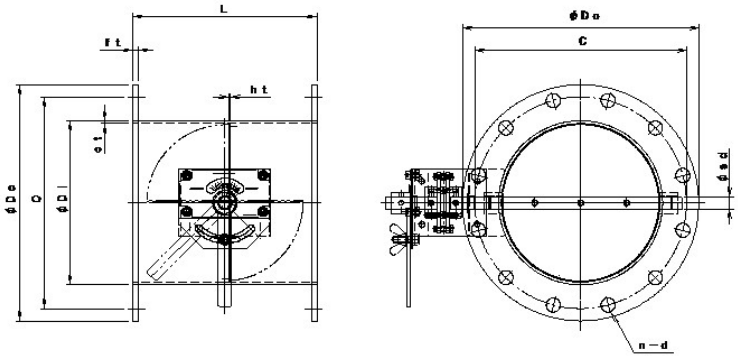

形　式	φD1	φD0	C	n－d	L	t
EBPHLF- 80A S／U	98. 1	180	145	4－19	200	9／10
EBPHLF－100A S／U	114. 3	200	165	8－19	220	9／10
EBPHLF－125A S／U	139. 8	235	200	8－19	220	9／10
EBPHLF－150A S／U	166. 2	265	230	8－19	220	9／10
EBPHLF－175A S／U	190. 7	300	260	8－23	220	9／10
EBPHLF－200A S／U	216. 3	320	280	8－23	220	9／10
EBPHLF－225A S／U	241. 8	345	305	12－23	300	9／10
EBPHLF－250A S／U	267. 4	385	345	12－23	300	12
EBPHLF－300A S／U	318. 5	430	390	12－23	300	12
EBPHLF－350A S／U	355. 6	480	435	12－25	360	12
EBPHLF－400A S／U	406. 4	540	495	16－25	400	12

耐熱　手動バタフライ・ダンパー［ロックハンドル式］の特徴

- ダンパー本体は鋼板製ダンパーです。
- 本　体　材　質　　:鋼板　PL＝2. 3t　　仕　上　:錆止め＋シルバー塗装
- 接続フランジ材質　　:鋼板　PL＝6. 0t　　仕　上　:錆止め＋シルバー塗装

耐熱　手動バタフライ・ダンパー［ロックハンドル式］・オプション仕様

- ステンレス製　材　質　:SUS－304／PL＝2. 0t
- 接続フランジ　材　質　:SUS－304　PL＝6. 0t
- 全　閉　リ　ー　ク　率　:　通常　1～3%
- フランジ／JIS－5K
- L寸法指定、ボールト穴指定